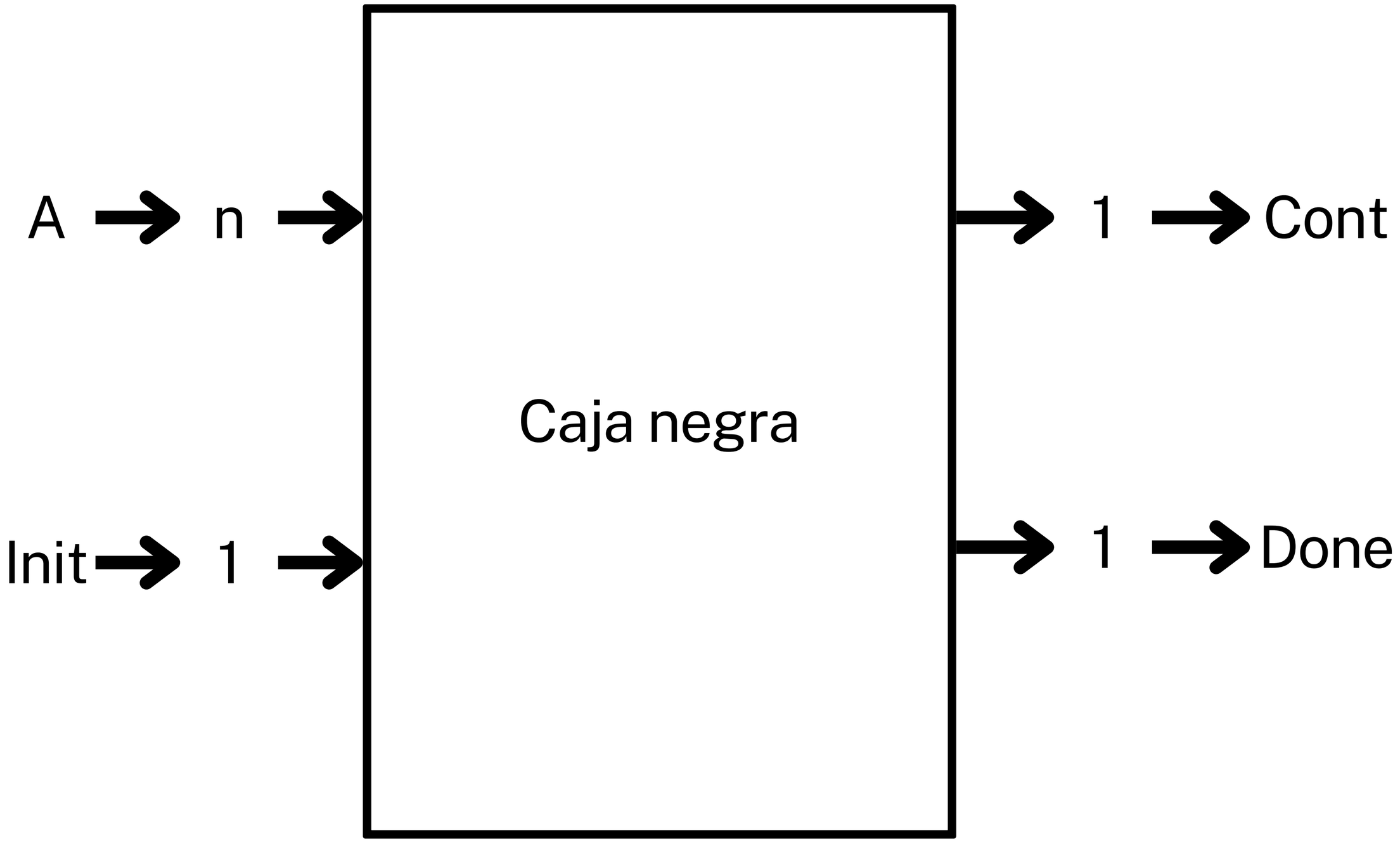
A
n
Init
1
Caja negra
1
Cont
1
Done

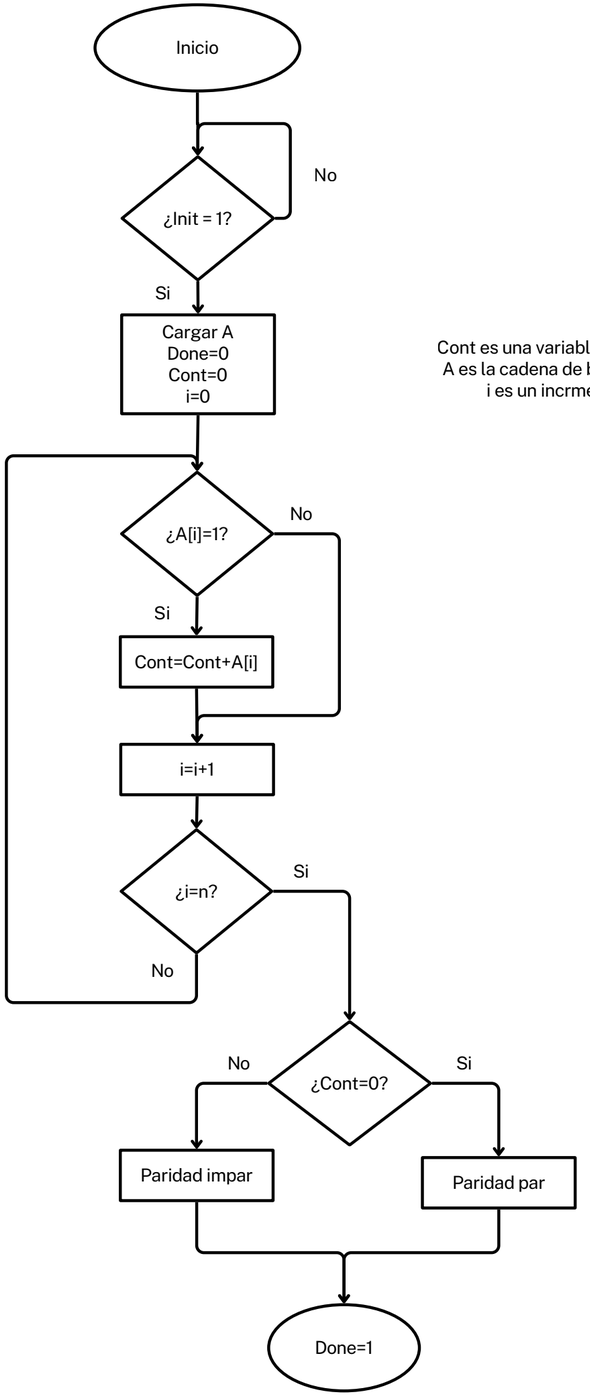

Cont es una variable para sumar
A es la cadena de bits a evaluar
i es un incrmentador

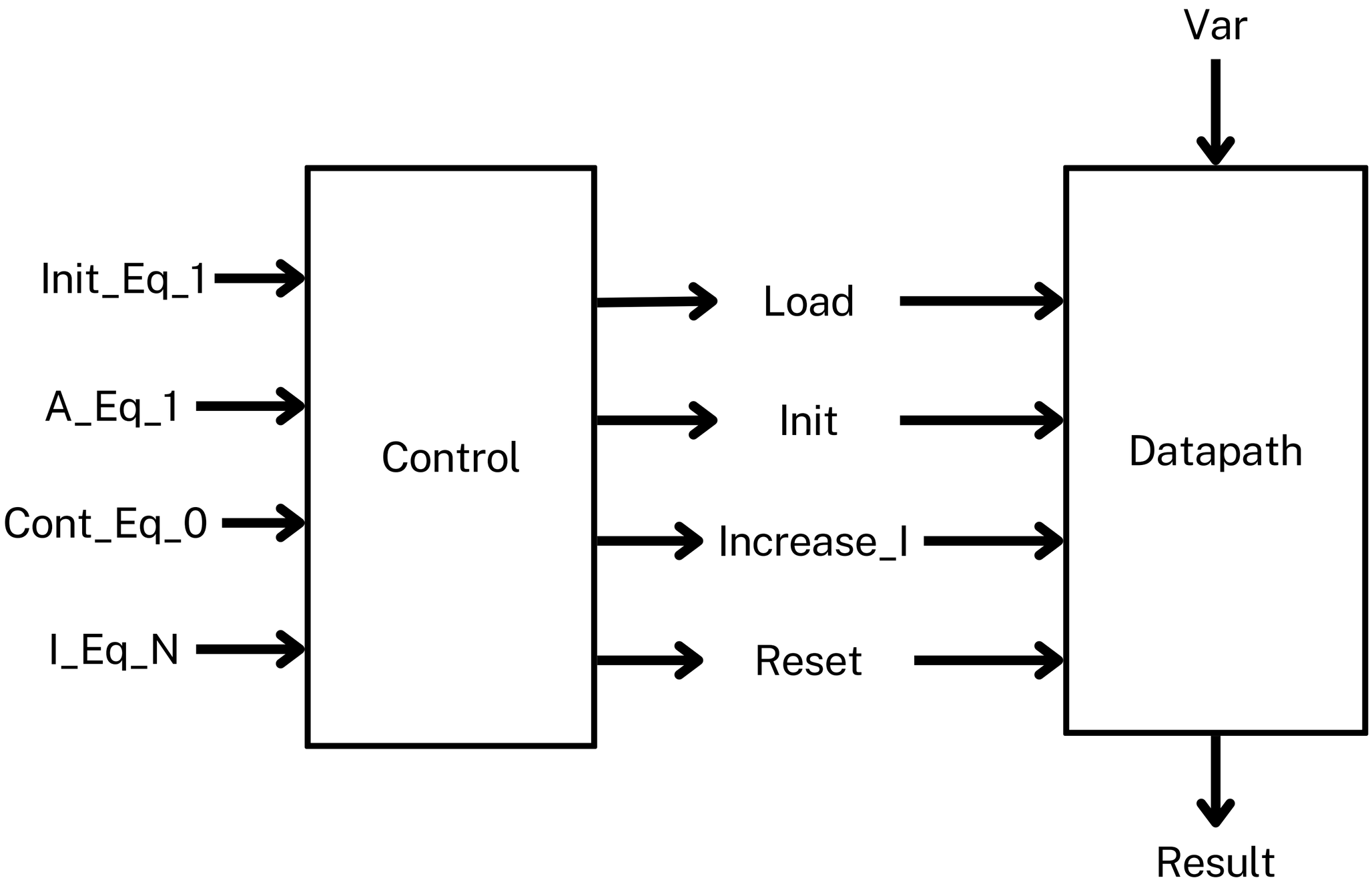
Var
Init_Eq_1
A_Eq_1
Cont_Eq_0
I_Eq_N
Control
Load
Init
Increase_I
Reset
Datapath
Result

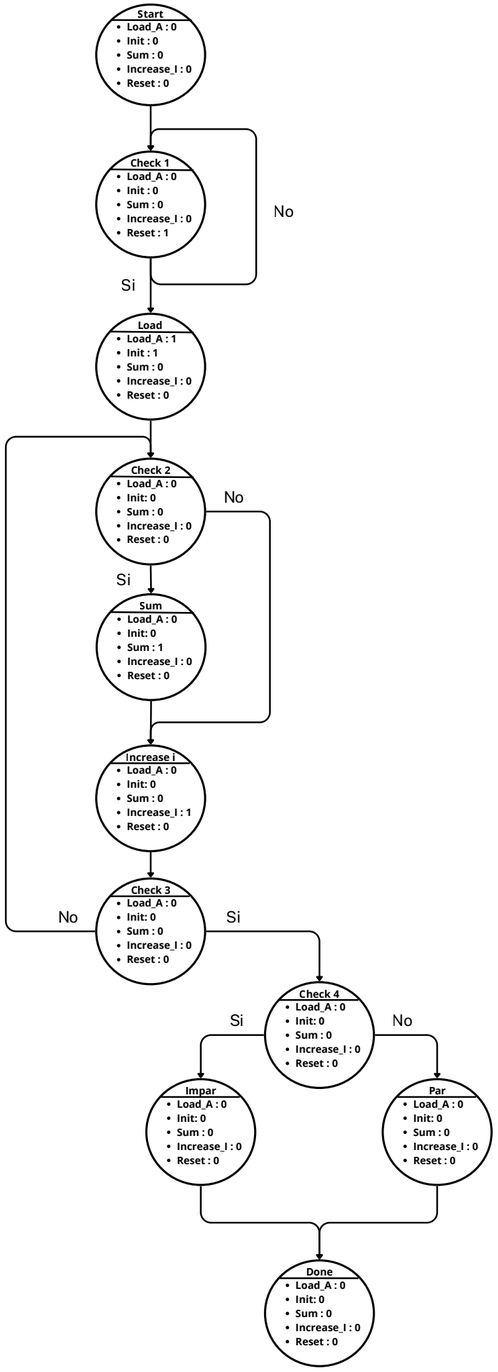
Start
• Load_A : 0
• Init : 0
• Sum : 0
• Increase_I : 0
• Reset : 0
Check 1
• Load_A : 0
• Init : 0
• Sum : 0
• Increase_I : 0
• Reset : 1
No
Si
Load
• Load_A : 1
• Init : 1
• Sum : 0
• Increase_I : 0
• Reset : 0
Check 2
• Load_A : 0
• Init: 0
• Sum : 0
• Increase_I : 0
• Reset : 0
No
Si
Sum
• Load_A : 0
• Init: 0
• Sum : 1
• Increase_I : 0
• Reset : 0
Increase I
• Load_A : 0
• Init: 0
• Sum : 0
• Increase_I : 1
• Reset : 0
Check 3
• Load_A : 0
• Init: 0
• Sum : 0
• Increase_I : 0
• Reset : 0
No
Si
Check 4
• Load_A : 0
• Init: 0
• Sum : 0
• Increase_I : 0
• Reset : 0
Si
No
Impar
• Load_A : 0
• Init: 0
• Sum : 0
• Increase_I : 0
• Reset : 0
Par
• Load_A : 0
• Init: 0
• Sum : 0
• Increase_I : 0
• Reset : 0
Done
• Load_A : 0
• Init: 0
• Sum : 0
• Increase_I : 0
• Reset : 0

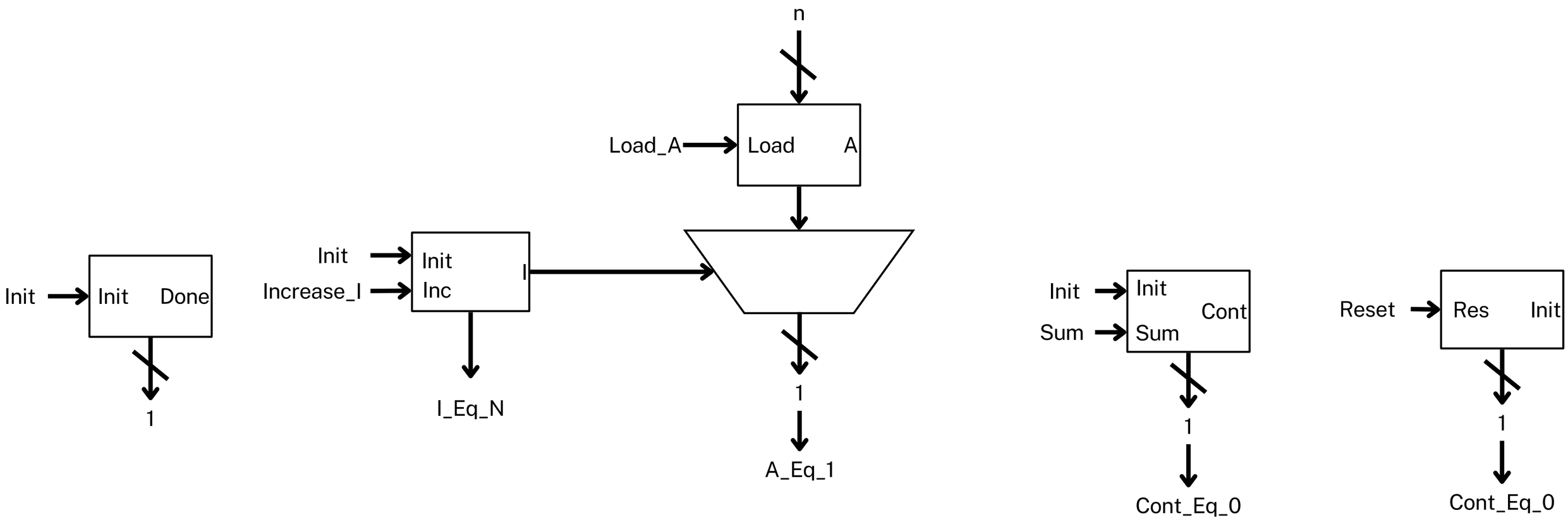
n
Load_A
Load
A
Init
Init
Done
1
Init
Increase_I
Init
Inc
I
I_Eq_N
1
A_Eq_1
Init
Sum
Init
Sum
Cont
1
Cont_Eq_0
Reset
Res
Init
1
Cont_Eq_0